ГНБ и Строительство тоннелей
Инструменты для
настоящих героев!
BETEK
ГНБ
MADE IN GERMANY
BETEK
198102, Санкт-Петербург,
ул. Фучика, д. 8, лит "А"
+ 7 (812) 424-42-55
+ 7 (499) 403-11-24
info@ankergeo.ru
www.ankergeo.ru
Двигаться вперед!

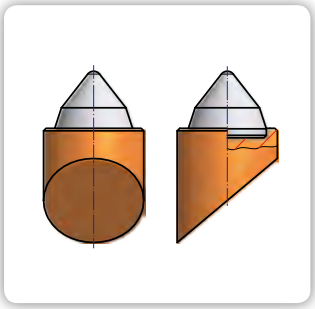
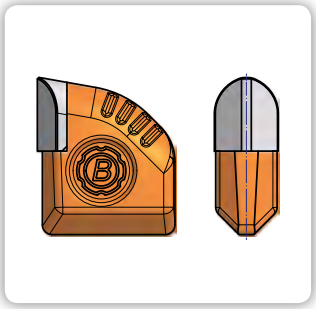
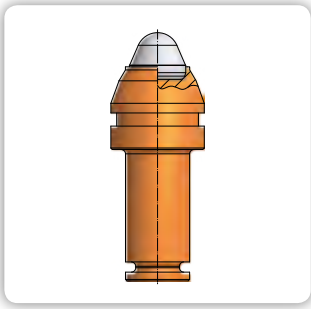
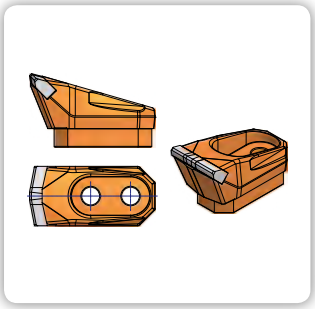

Содержание каталога — Страница

Приварные зубцы	**2 – 5**
Резец с круглым хвостовиком	6 - 10
Строительство тоннелей	**12 – 14**
Скобель	15
Зубья-скреперы	16
Защита от износа	**17**

На следующих страницах под изображениями инструмента указана информация:

→ **№ артикула**
→ Обозначение
← Единица упаковки

Размеры: мм / дюйм

ВНИМАНИЕ!

- Цены, указанные в каталоге действительны на 11 октября 2016 года, и могут быть изменены как в меньшую, так и в большую сторону.

- Указаны розничные цены, при покупке 1 шт.
При заказе коробки или более, действуют специальные цены. Уточняйте!

- При заказе более трёх коробок действуют индивидуальные условия.

- Возможна отгрузка без предоплаты с заводского склада в Санкт-Петербурге.

- Пожалуйста, свяжитесь с нами при возникновении вопросов.

Служба работы с клиентами:

Россия: info@ankergeo.ru
тел: +7 (812) 424-42-55

Горизонтальное бурение HDD

Приварные зубцы

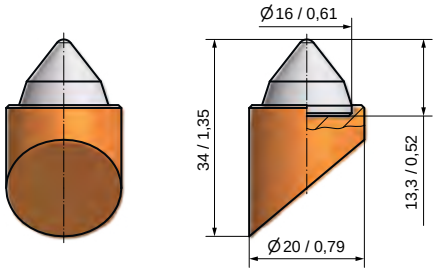

BFZ158
BFZ3
405р.
250

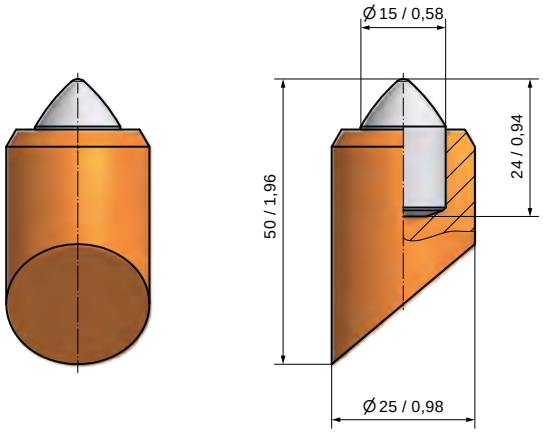

BFZ207
BFZ1
735р.
100

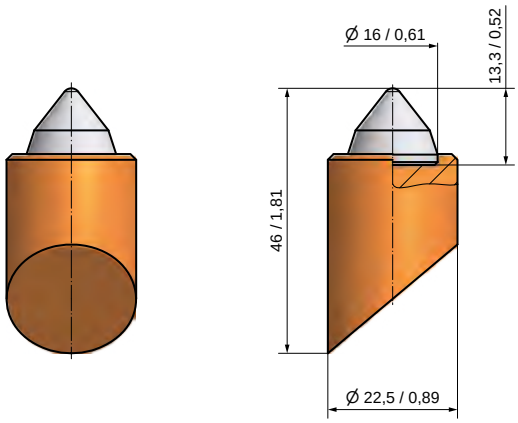

BFZ283
BFZ3/46-Z
449р.
150

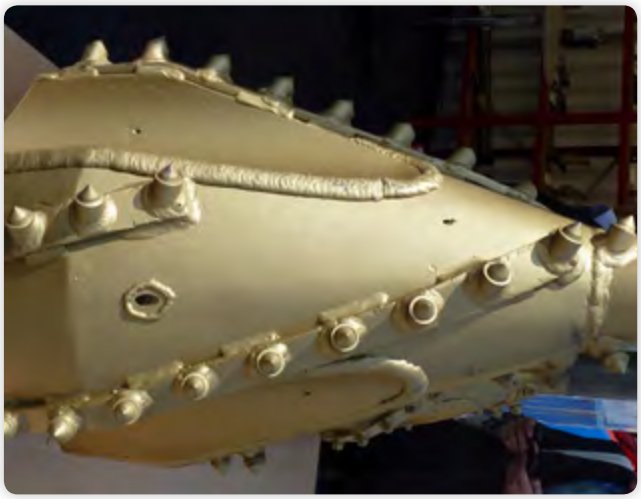

Рис.: Расширительная головка HDD с BFZ283

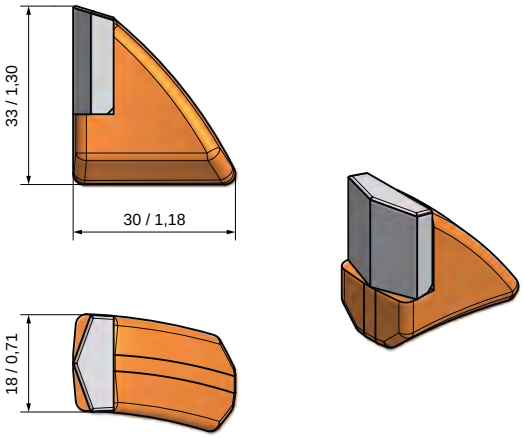

BFZ107
BFZ18/R
850р.
200

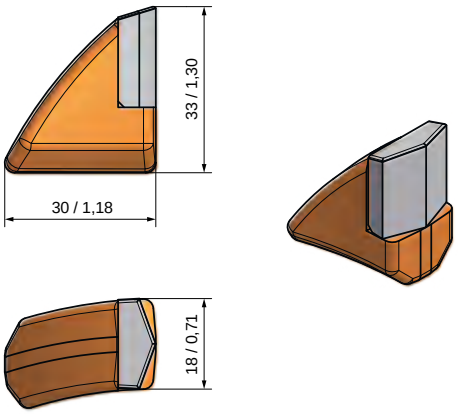

BFZ144
BFZ18/L
850р.
200

Горизонтальное бурение HDD Приварные зубцы

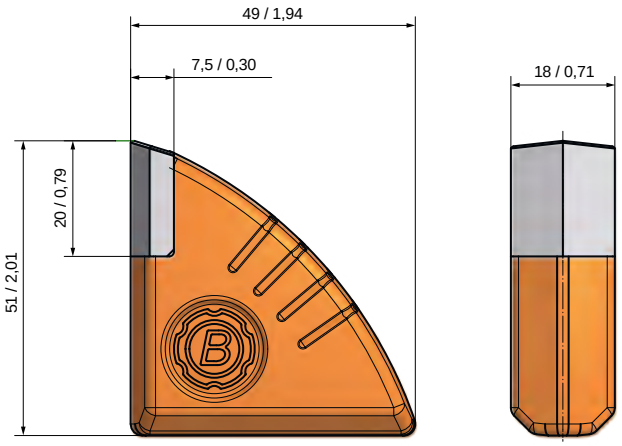

BFZ87 **849р.** 50
BFZ 18/2

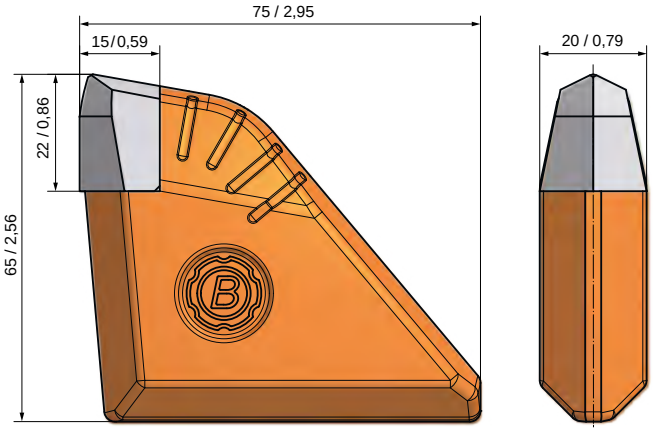

BFZ319 **1104р.** 25
BFZ 75x65x20

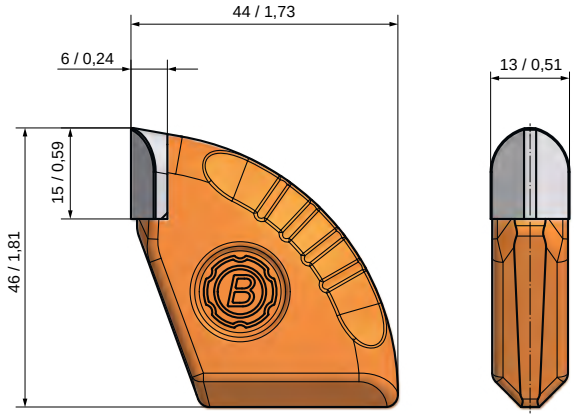

BFZ318 **470р.** 100
BFZ 46x44x13

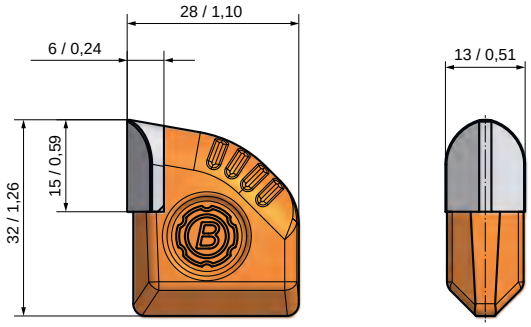

BFZ321 **420р.** 100
BFZ 32x27x13

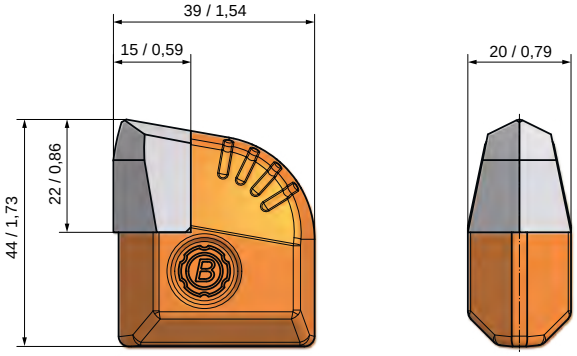

BFZ320 **976р.** 50
BFZ 44x39x22

Горизонтальное бурение HDD Приварные зубцы

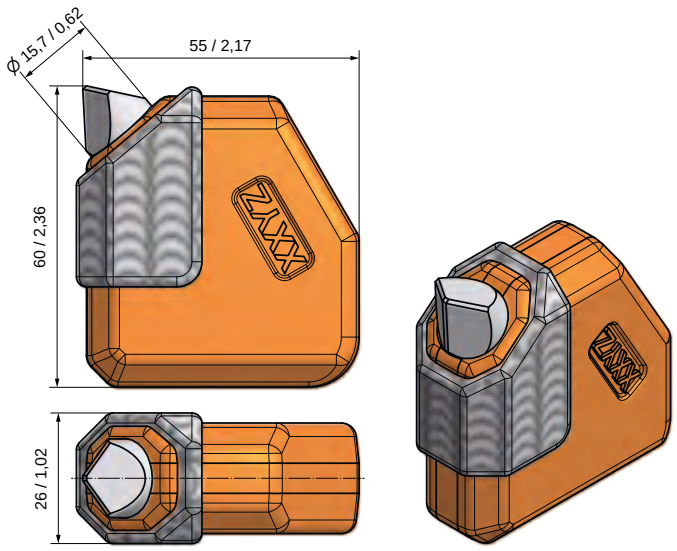

BFZ257
BFZ 60x55x22
1755р.
25

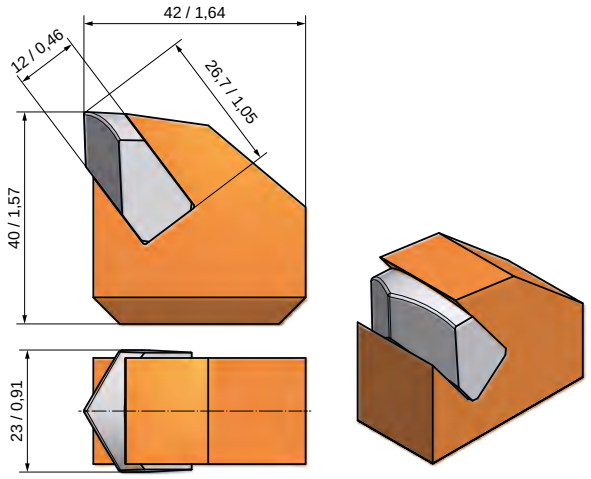

BFZ260
BFZ 42x40x23
1615р.
50

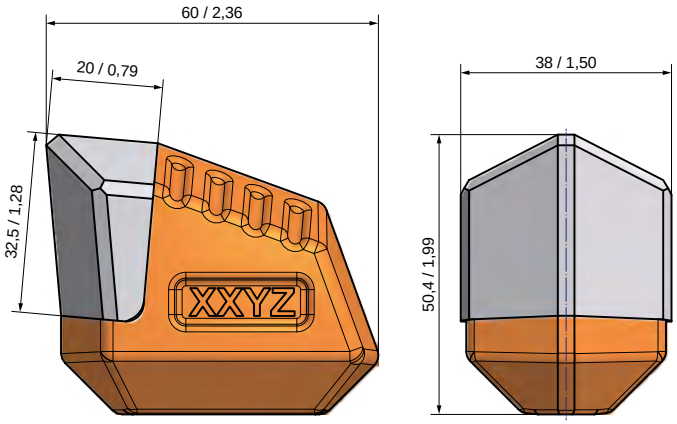

BFZ326
BFZ 38/M
3378р.
25

Горизонтальное бурение HDD Приварные зубцы

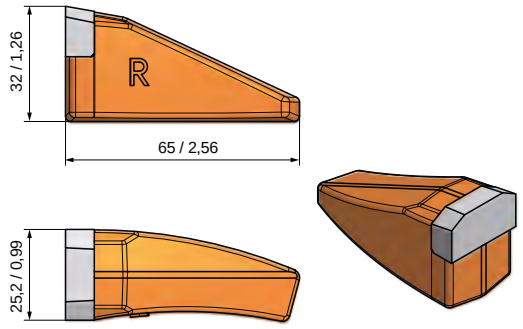

BFZ25R
BFZ25-R
1035р.
50

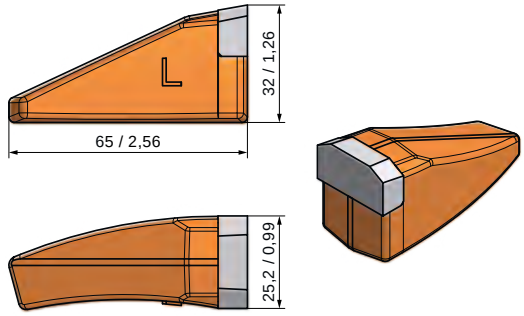

BFZ25L
BFZ25-L
1035р.
50

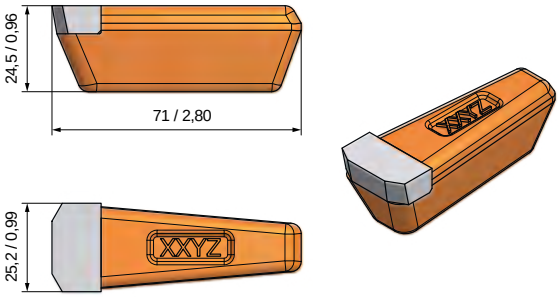

BFZ96
BFZ71x25
1035р.
50

Рис.: Расширительная головка HDD с BFZ25L

Горизонтальное бурение HDD — Резец с круглым хвостовиком

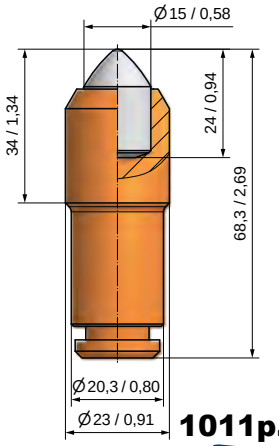

1011р.

BSR187 100
BG20X-15.2334

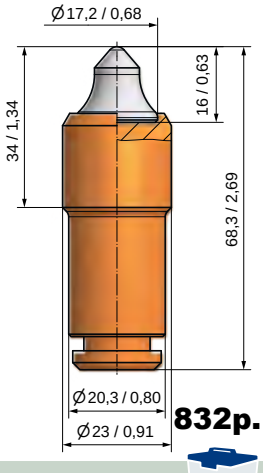

832р.

BSR186 100
BG20X-62.2334

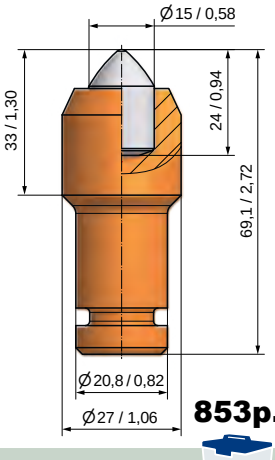

853р.

BSR93 75
BG21X-15.2733

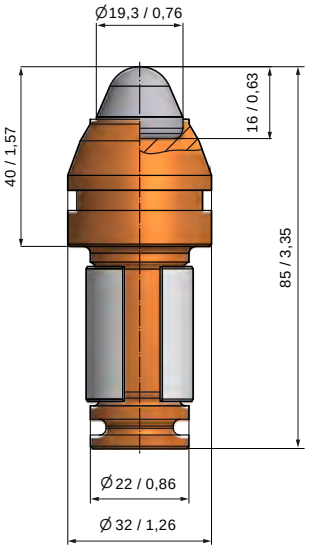

BC87 75
BG22HF-19.3240

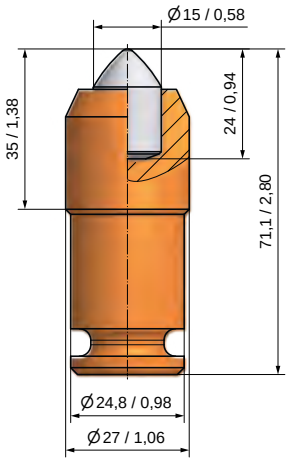

992р.

BSR115 75
BG25X-15.2735

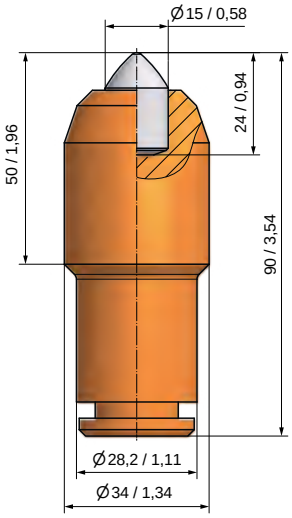

1609р.

BSR110 25
BG28F-15.3450

Резец с круглым хвостовиком — Хвостовик Ø 11,3 мм / 0,44“

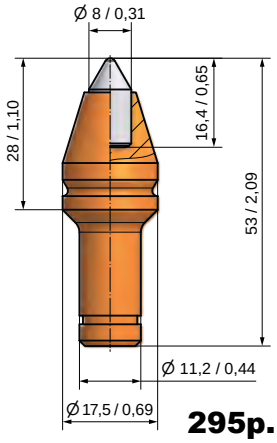

295р.

BM11 200
BM8-11.3

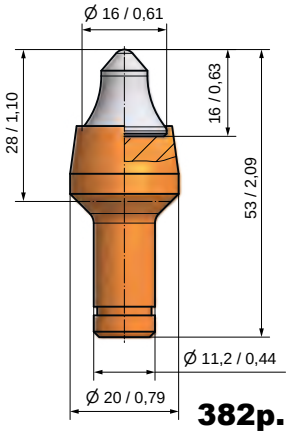

382р.

BM10 200
BM4-11.3

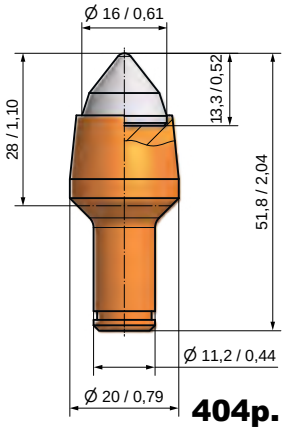

404р.

BM46 200
BM3-11.3

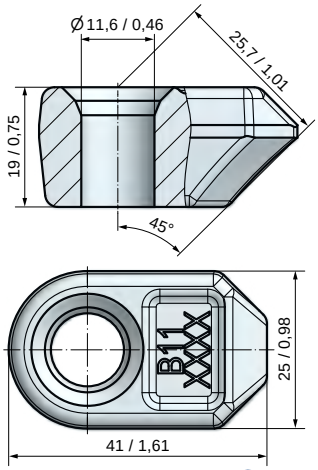

346р.

BHR03 200
B11

BETEK

Хвостовик Ø 14 мм / 0,55“ – Стопорное кольцо SR90

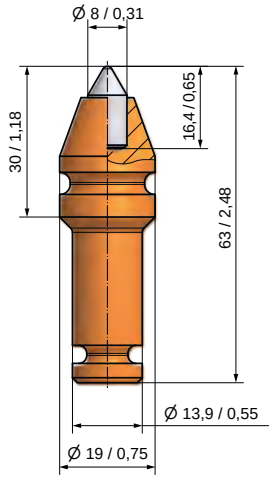

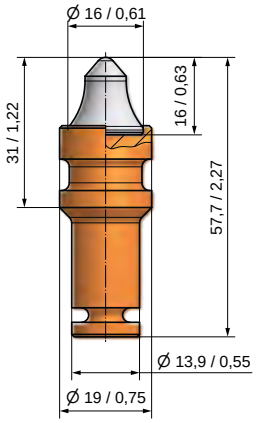

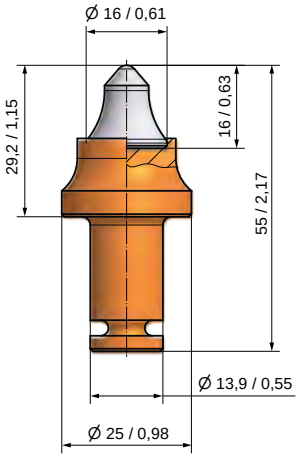

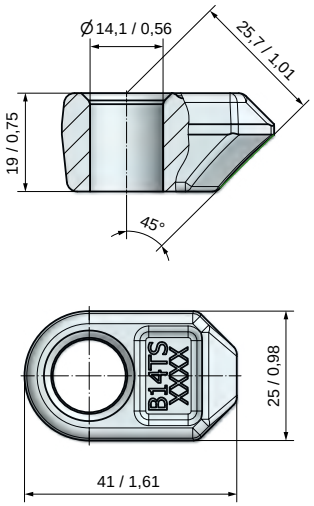

Стопорное кольцо SR90

BM84 **333р.** 200 BM8-14	**BM44** **441р.** 200 BM4-14	**BM76** **460р.** 200 BM4-14/TS	**BHR171** 200 B14-TS **168р.**

Хвостовик Ø 14 мм / 0,55“ – Зажимная втулка

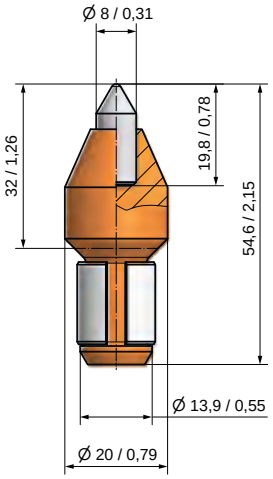

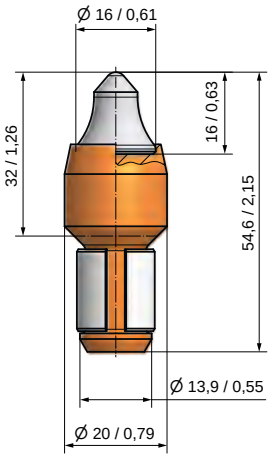

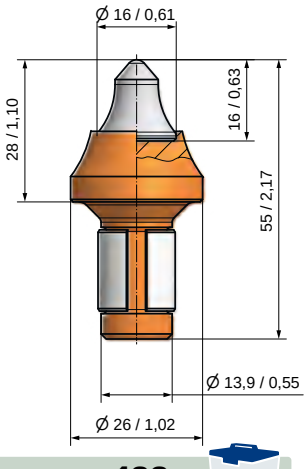

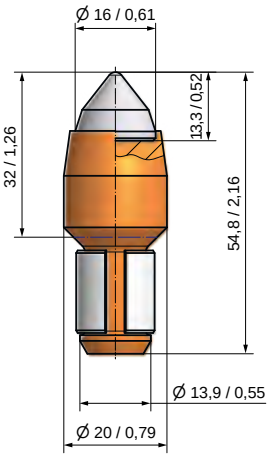

BM56 **358р.** 200 BM8-14/2	**BM55** **437р.** 200 BM4-14/2	**BM82** **433р.** 200 BM4-14/3	**BM60** **451р.** 200 BM3-14/H

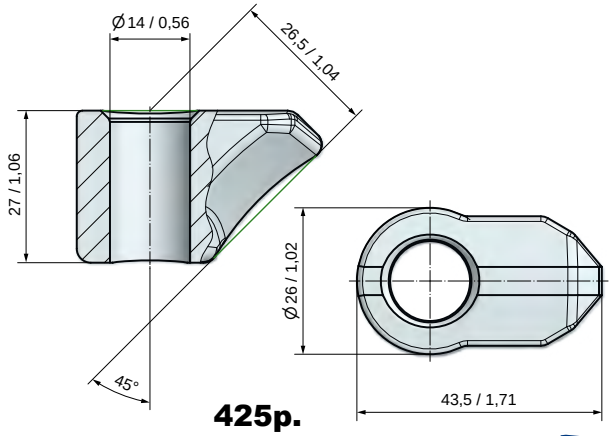

425р.

2341р.

BHR109 150 B14	**BZ44** Выколотка долота

Хвостовик Ø 19,4 мм / 0,76“

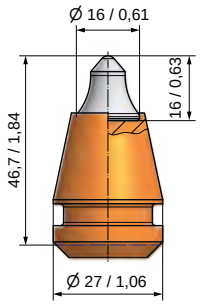

484р.

BSH204 50
B4

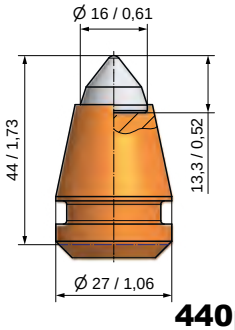

440р.

BSH09 50
B3

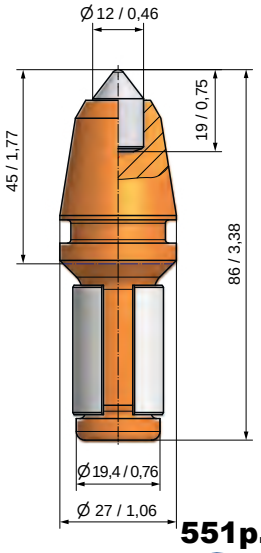

551р.

BSH05 50
B1HDK12

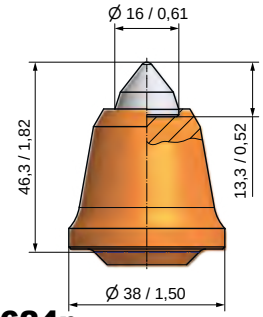

624р.

BSH211 40
B3/38

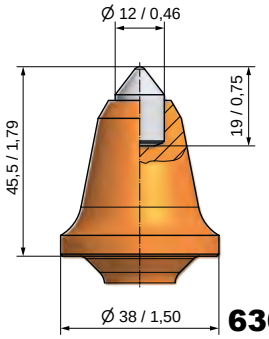

636р.

BSH210 40
B1-12/38

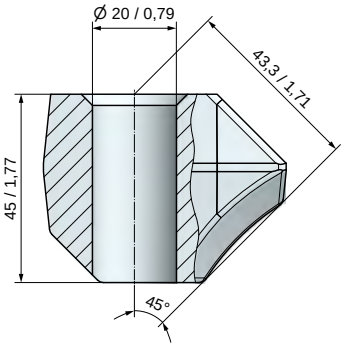

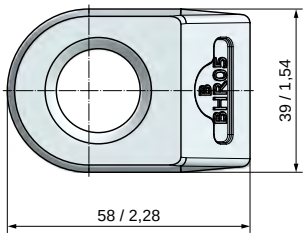

758р.

BHR05 40
B10

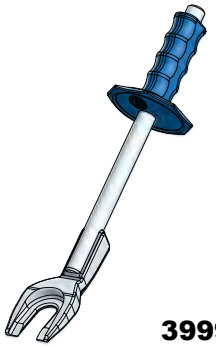

3999р.

BZ42
Экстрактор долота

2138р.

BZ43
Выколотка долота

6905р.

BZ38
Клиновидный экстрактор долота

BETEK

Хвостовик Ø 22 мм / 0,87“

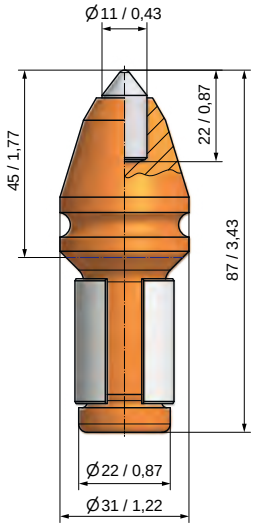

613р.

BC05 50
B1HDK11/22

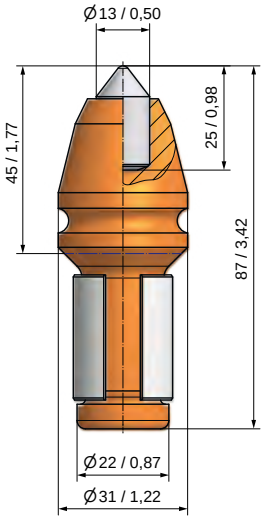

729р.

BC06 50
B1HDK13/22

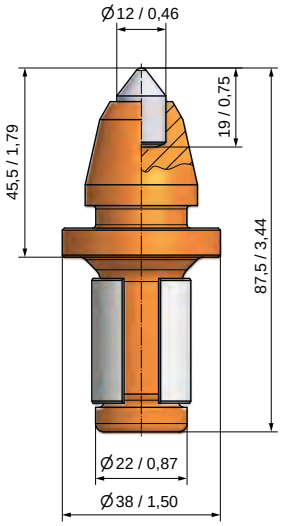

660р.

BC60 40
B1-12/22

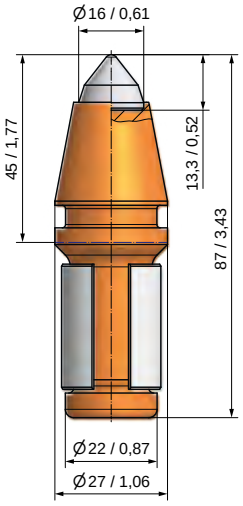

510р.

BC49 50
B3/22

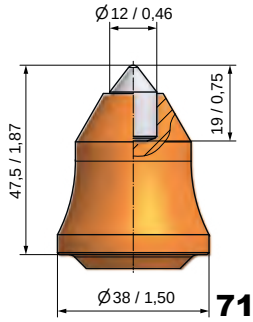

712р.

BC64 40
B1-12/22-B

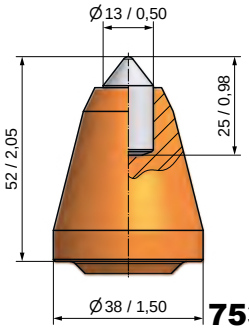

753р.

BC14 40
B1HDS38/13/22

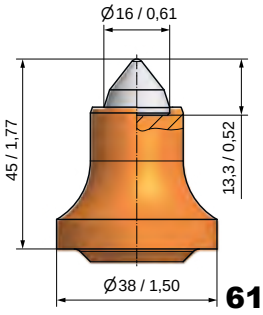

615р.

BC41 50
B3S/22

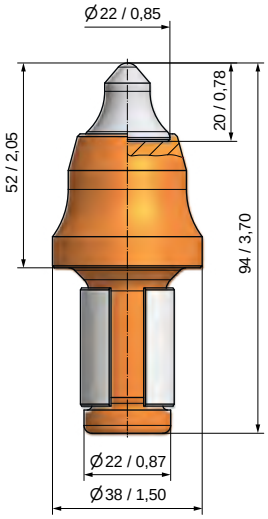

828р.

BC03 40
B8S/22

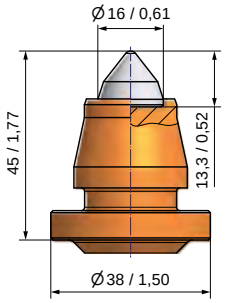

BC81 50
BG22H-60.3845

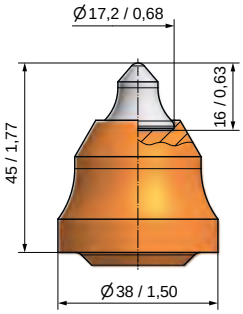

635р.

BC04 50
B5S/22

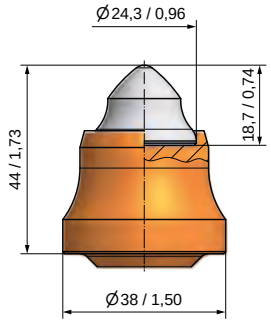

974р.

BC43 40
B9/22

Хвостовик Ø 22 мм / 0,87“

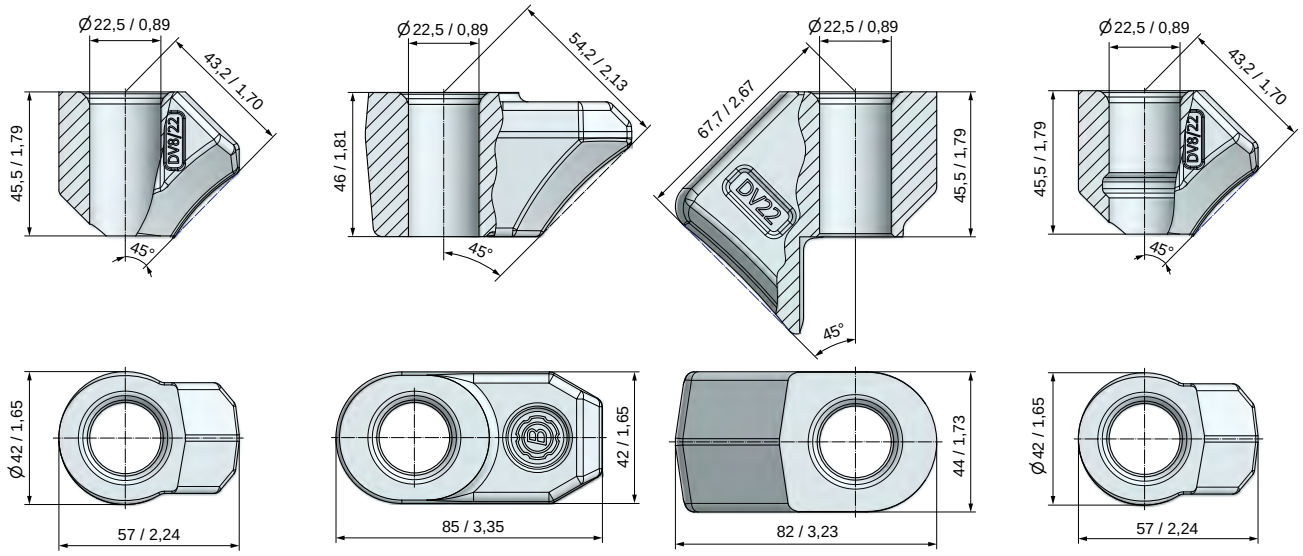

BHR27 40
DV8/22 **882р.**

BHR120 20
B22S **1215р.**

BHR30 15
DV22 **1976р.**

BHR176 40
DV8/22-K **828р.**

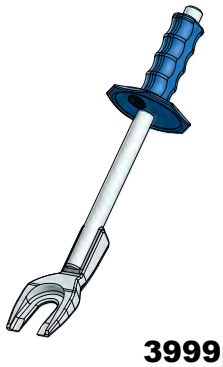

3999р.

BZ42
Экстрактор долота

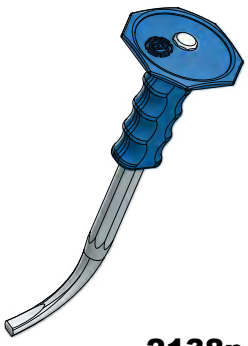

2138р.

BZ43
Выколотка долота

6905р.

BZ38
Клиновидный экстрактор долота

Строительство тоннелей

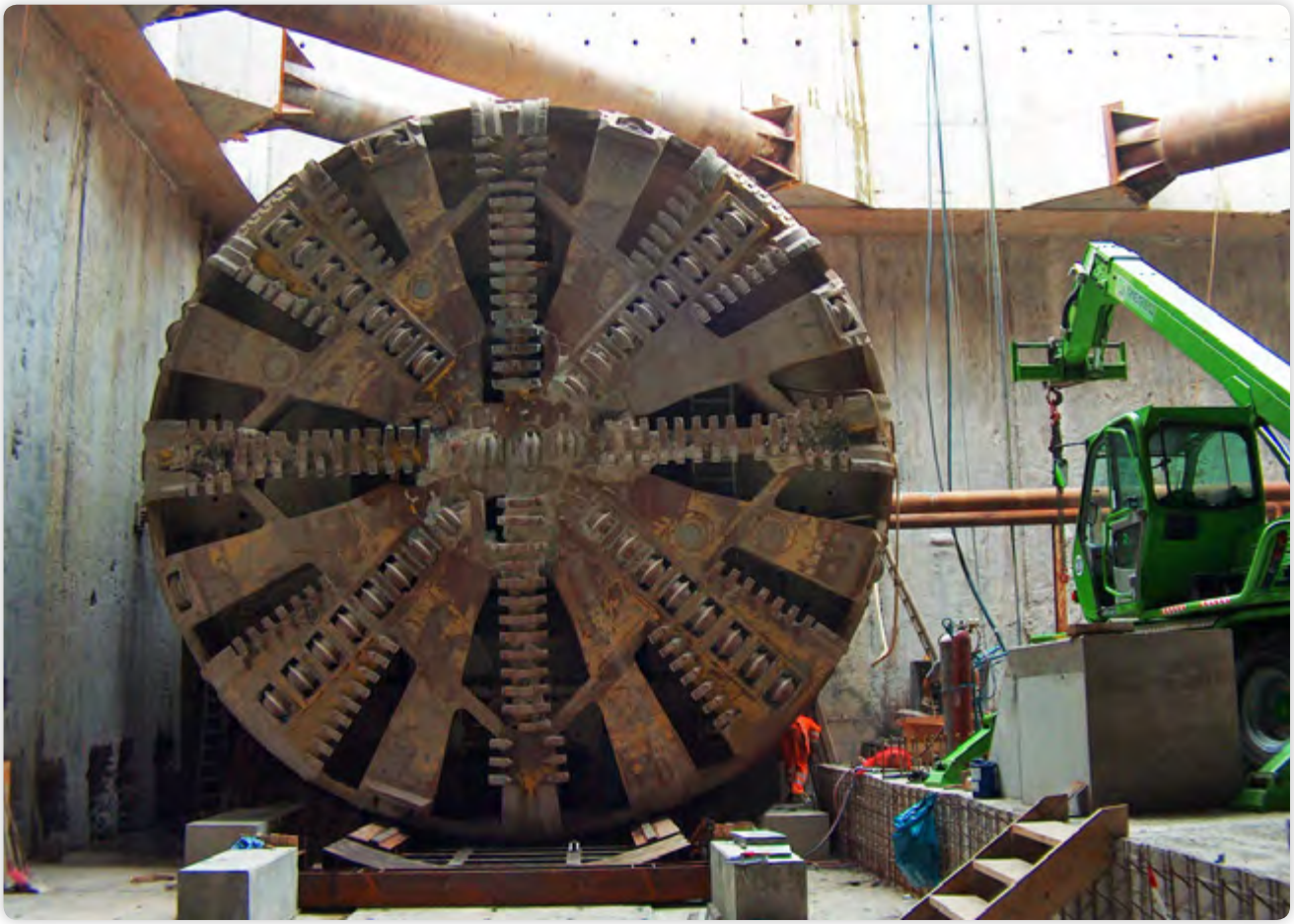

Микротуннелинг – Скобель

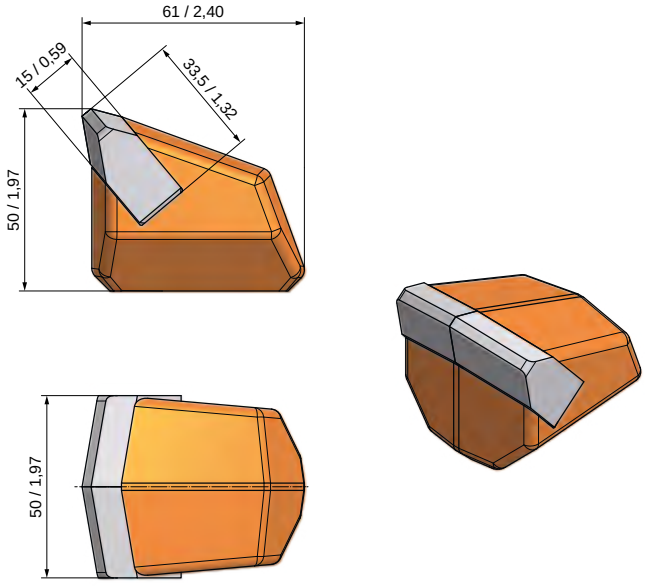

BFZ51
BFZ51
4382р.
20

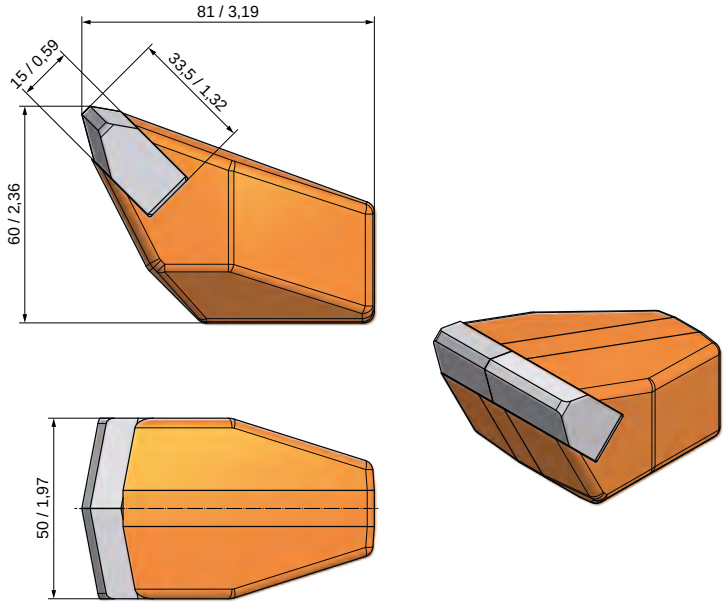

BFM08
BFM112x50/S
1248р.
15

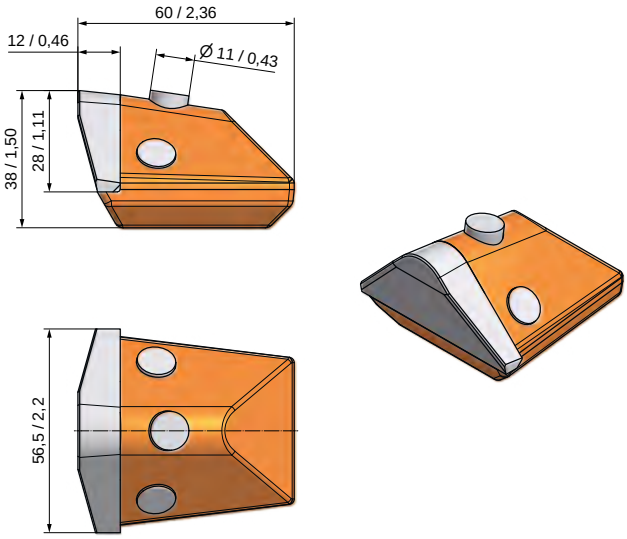

BFZ163
BFZ56
3358р.
20

Микротуннелинг – Скобель

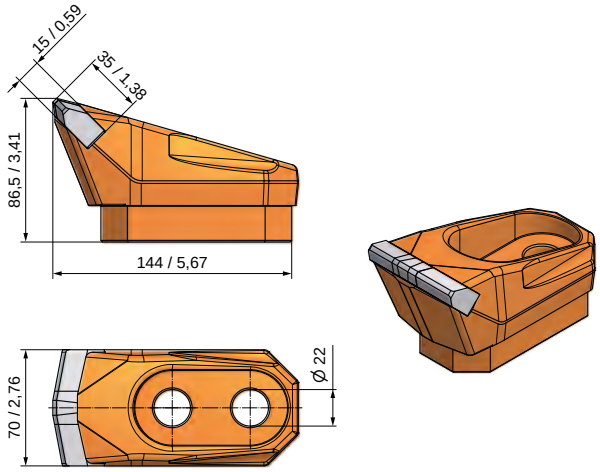

BFM07
BFM144x70
10329р.
5

BFM81
BFM144x70/M20
Резьба M20
10553р.

BFM83
BFM144x70/M24
Резьба M24
10267р.

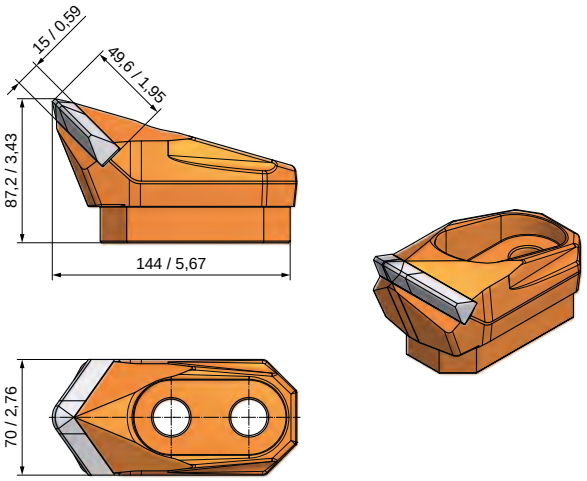

BFM16
BFM144x86x70
10541р.
5

Рис.: Скобель BFM70 на **проходческий щит** для микротуннелинга

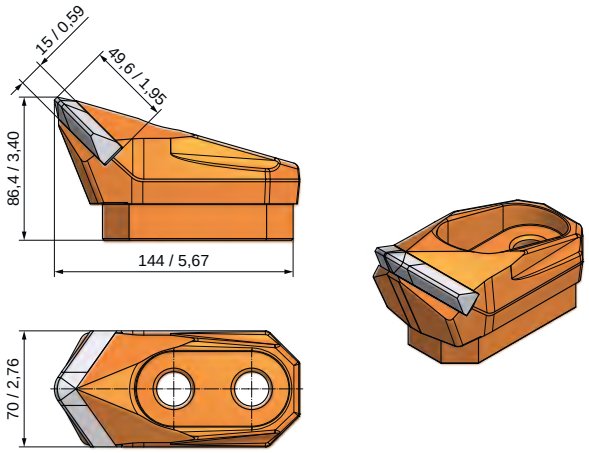

BFM70
BFM144x86x70/1
10919р.
5

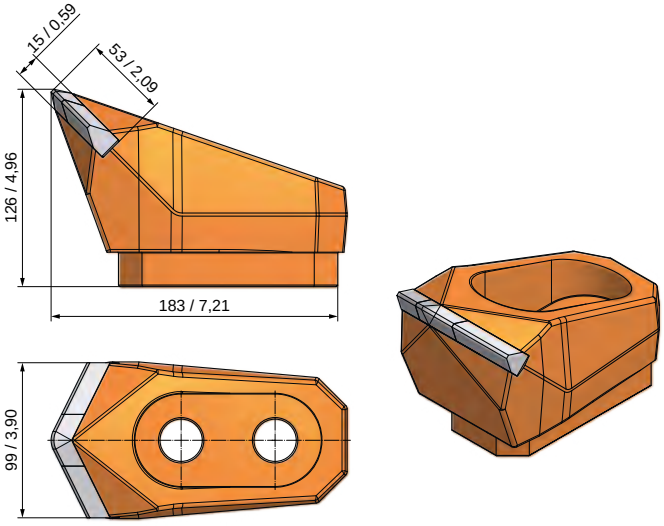

BFM71
BFM183x126x100
21565р.
5

Скобель для ТПМ (Туннеле-проходческие машины)

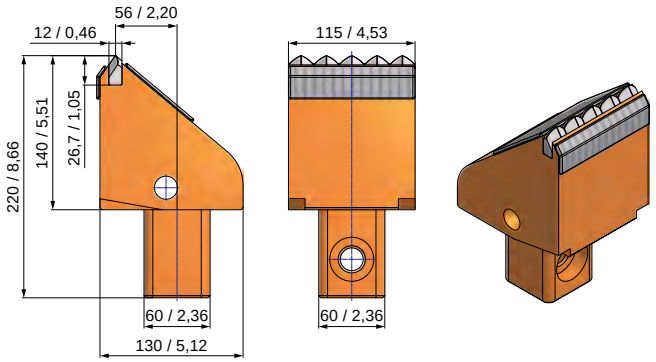

BFZ280
BFZ220x115
38526р.
1

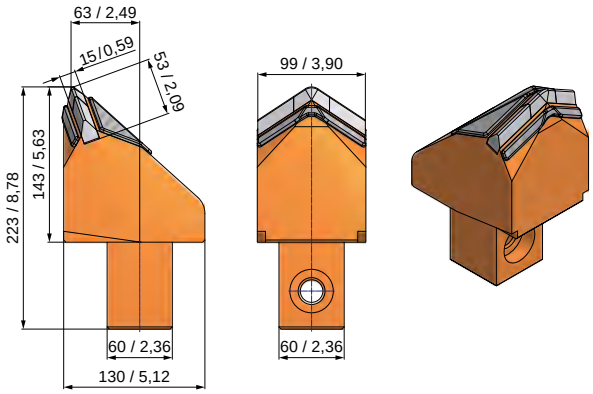

BFZ275
BFZ222,5x100
33543р.
1

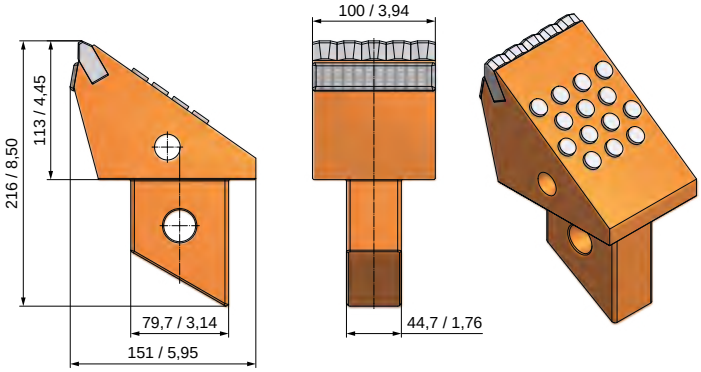

BFZ303
BFZ216x151x100
1

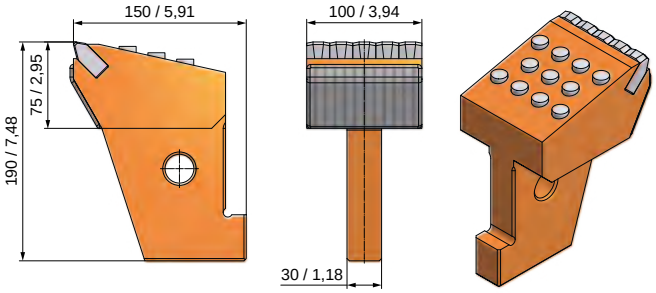

BFM77
BFZ168x132/B100
35733р.
1

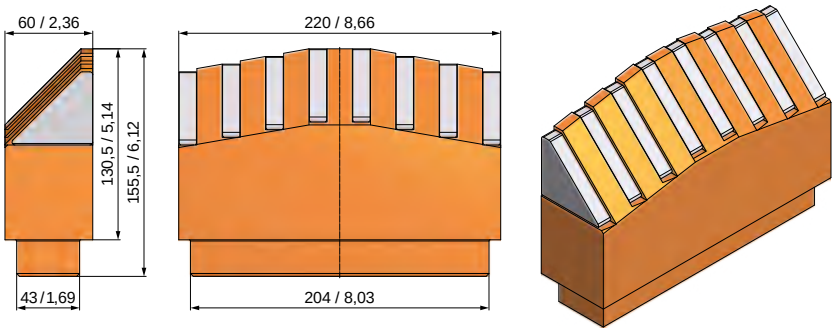

BFM85
BFM220x156x60
16689р.
1

зубья-скреперы

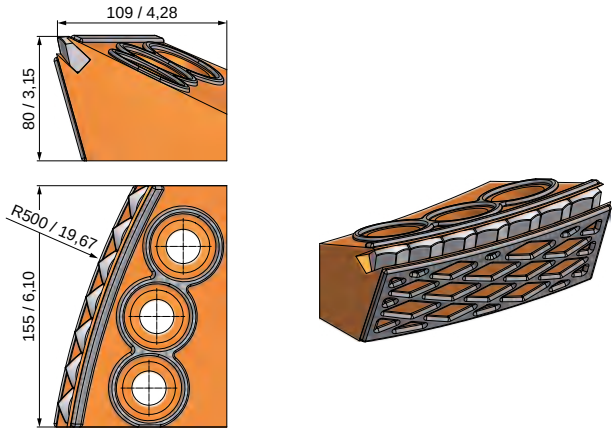

BRS13
BRS155x110x80/R
24154р.
1

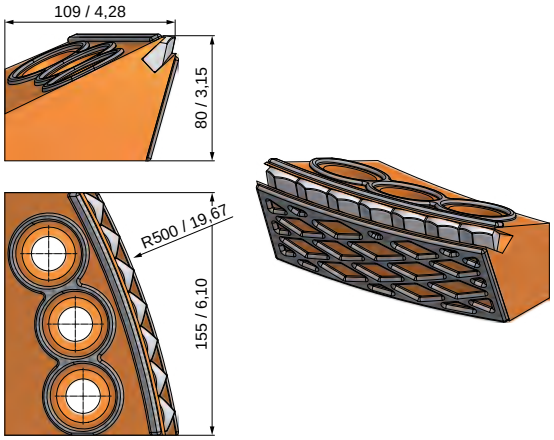

BRS14
BRS155x110x80/L
24154р.
1

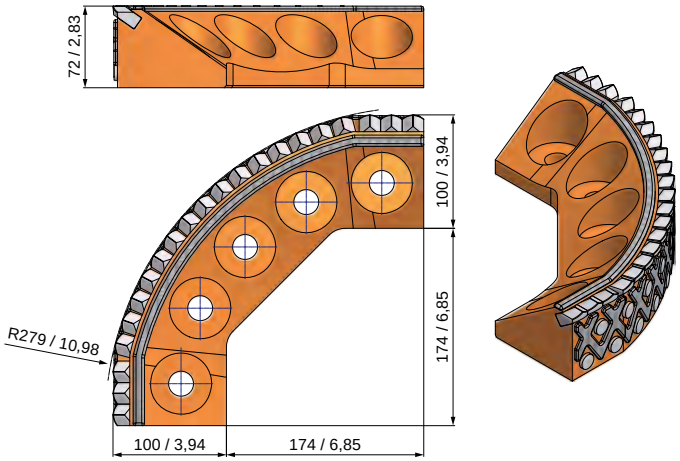

BRS15
BRS274x274x80
16142р.
1

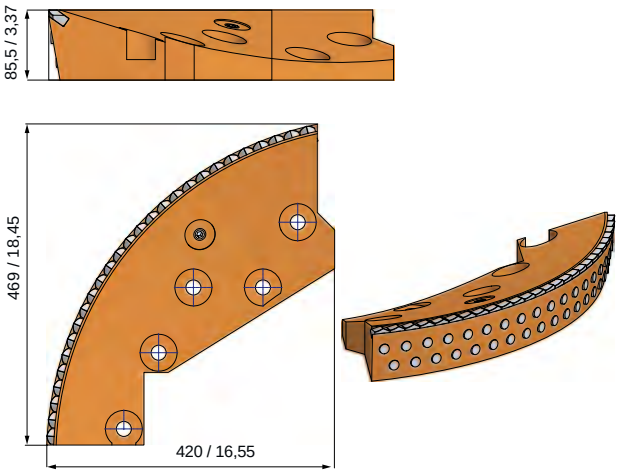

BRS16
BRS466x420x86/L
1

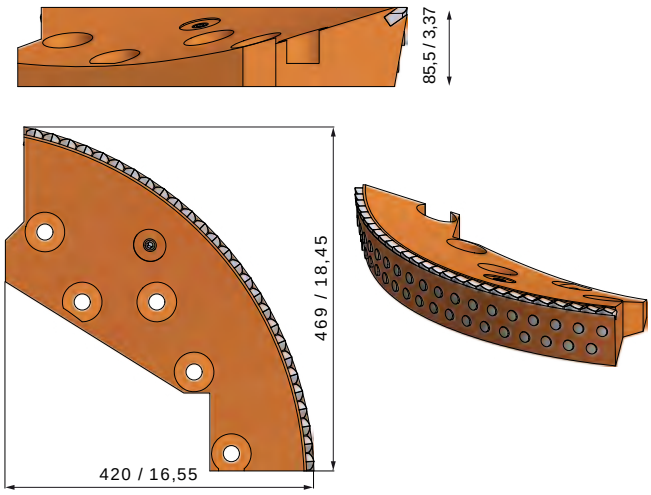

BRS17
BRS466x420x86/R
1

Элементы TungStuds с сердцевиной из твёрдого сплава компании BETEK обеспечивают эффективную защиту металлических поверхностей от износа

Элементы TungStud BETEK всегда находятся на первом плане, когда речь идёт о добыче или обработке материала. Имеющие сердцевину из твёрдого сплава, элементы TungStud первыми вступают в контакт с материалом и защищают поверхность от абразивного износа. Помимо прямой защитной функции с их помощью создаётся своеобразный буфер из добываемого материала, уменьшающий прямой контакт с материалом и износ металлических рабочих поверхностей. Вместо дорогостоящих изнашиваемых частей достаточно заменить TungStud. Кроме того, при использовании элементов TungStud компании BETEK снижаются затраты на обслуживание: благодаря сердцевине из твёрдого сплава отличающейся чрезвычайной устойчивостью в жёстких условиях работы.

Дополнительная информация: **http://ankergeo.ru/tungstuds**

✳ Высота после сварки

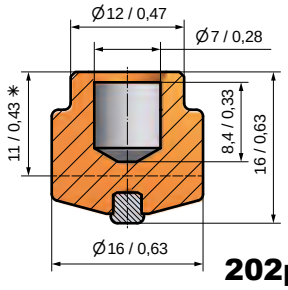

202р.

BTS01 150
BTSD16/16

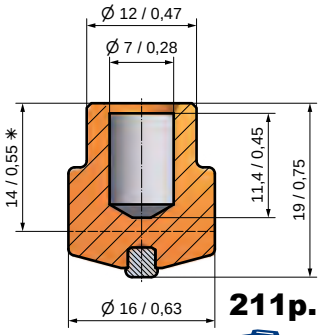

211р.

BTS02 150
BTSD16/19

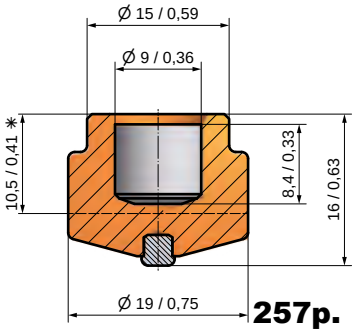

257р.

BTS03 150
BTSD19/16

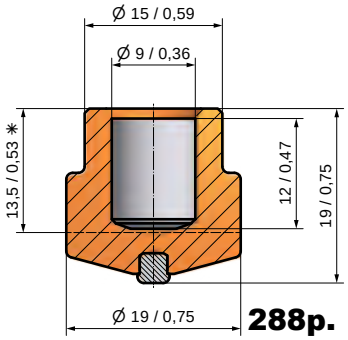

288р.

BTS04 150
BTSD19/19

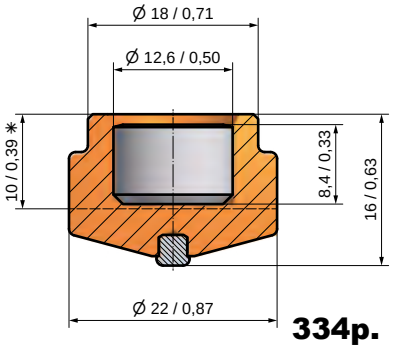

334р.

BTS05 100
BTSD22/16

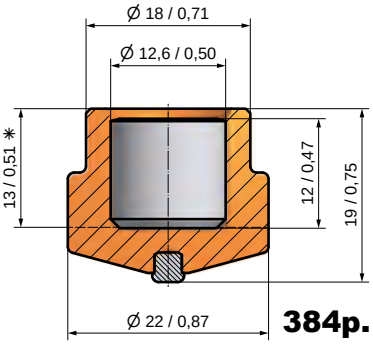

384р.

BTS06 100
BTSD22/19

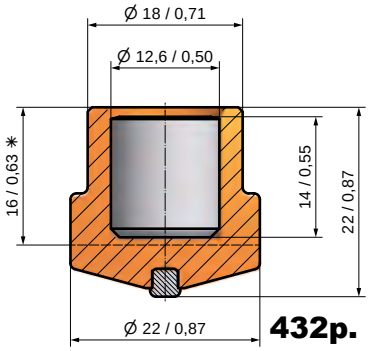

432р.

BTS07 100
BTSD22/22

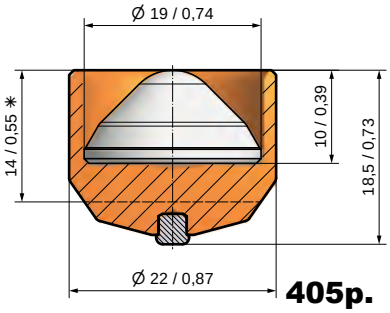

405р.

BTS08 100
BTSD22/18SG

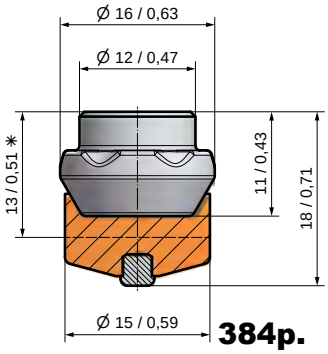

384р.

BTS10B 150
BTSD16/18B

9032754 © BETEK GmbH · Возможны изменения · Atelier Türke

RUS

BETEK RUSSIA

198102, Санкт-Петербург,
ул. Фучика, д. 8, лит "А"

Телефон технической службы:
+ 7 (812) 424-42-55
Представительство в Москве:
+ 7 (499) 403-11-24

info@ankergeo.ru
www.ankergeo.ru